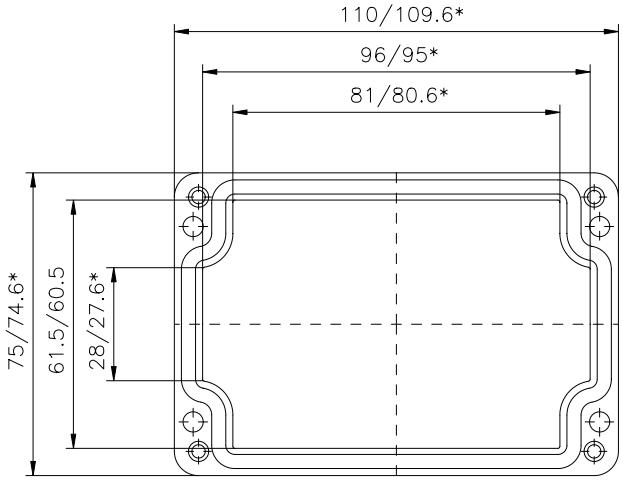

Deckel

A

* = Mass durch Formkonizität nach unten verringert.
Freimass – Toleranz nach DIN 16901–140

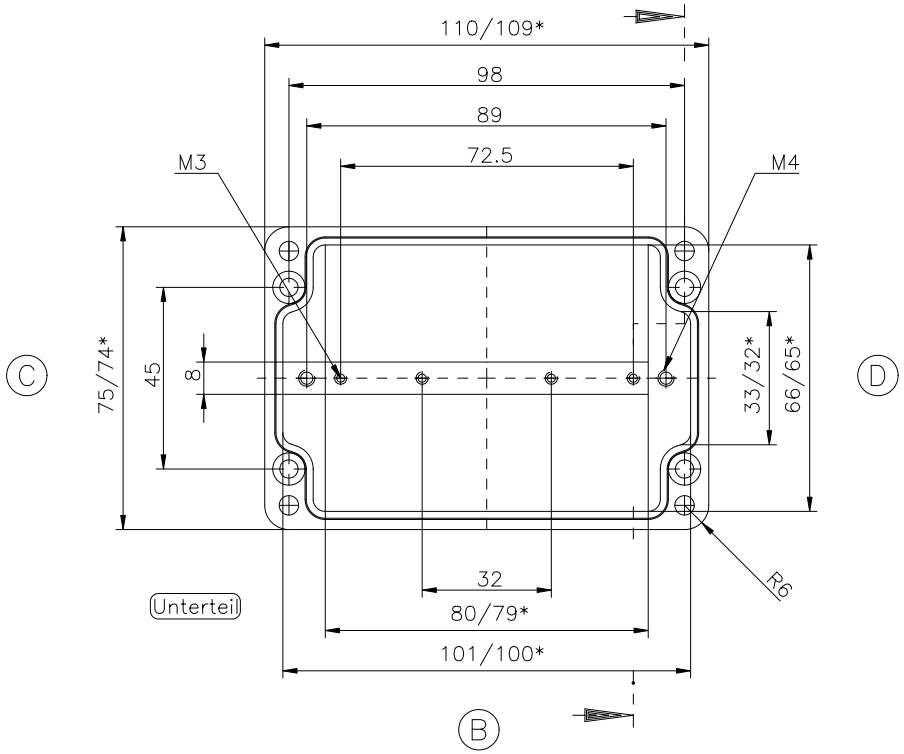

Unterteil

B

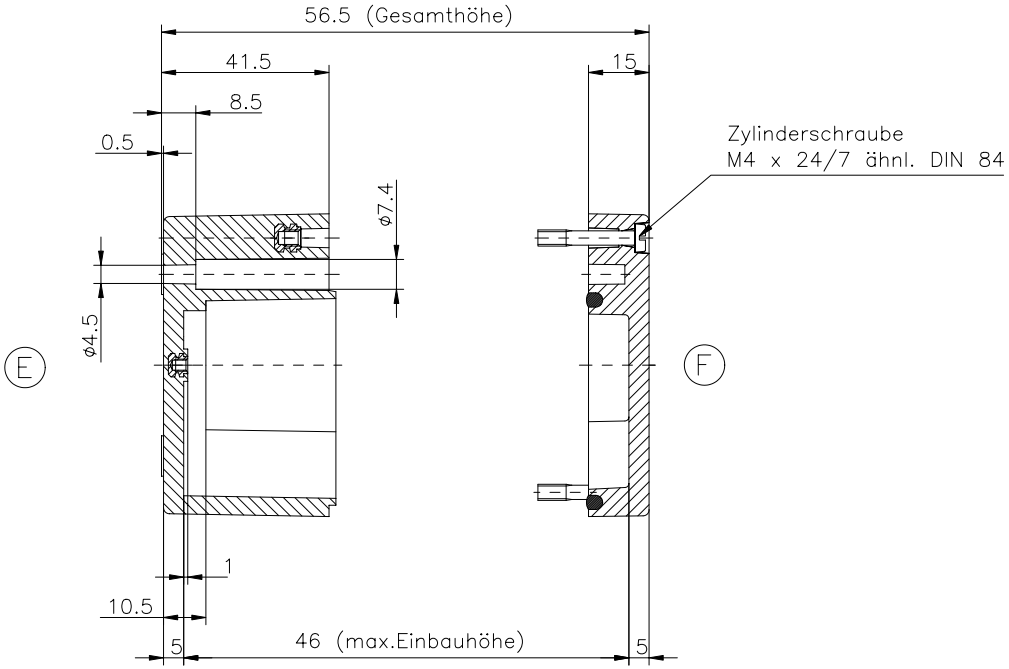

Polyester–Standardgehäuse

Best.Nr. 02.081106