Alle Rechte vorbehalten/ *All rights reserved*

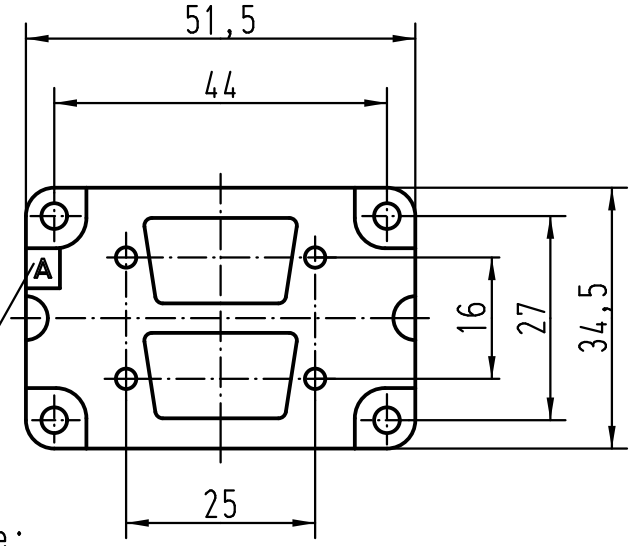

Einbau im Anbaugehäuse:
Kennbuchstabe "A" ist sichtbar
Mounting in housing:
character "A" visible

Rückansicht
back view

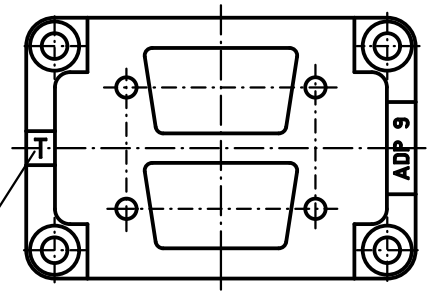

Einbau im Tüllengehäuse:
Kennbuchstabe "T" ist sichtbar
Mounting in hood:
character "T" visible

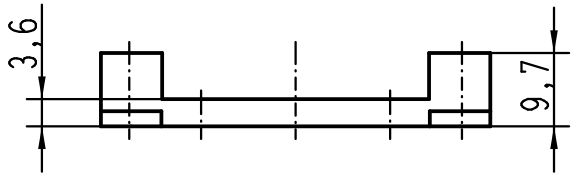

Zum Lieferumfang gehören

4 x Schrauben ISO 1481-St2,9x6,5-F
4 x Schrauben ISO 1207-M3x14

belongs to range of delivery

4 x screws ISO 1481-St2,9x6,5-F
4 x screws ISO 1207-M3x14

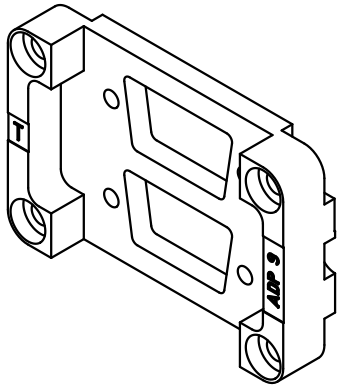

All Dimensions in mm Original Size DIN A 4			Techn. Character.			Nicht tolerierte Maße/*Free size tolerances*
				Dat.	Name	Maßstab/*Scale*
			Detail.	08.06.11	Rull	1:1
			Insp.		Sch	
			Stand.			
			HARTING Electric GmbH & Co. KG D-32339 Espelkamp			2x D-Sub 9 -Adapterplatte *2x D-Sub 9 -adapter* f. Han 6B - Gehäuse/*hoods,housings*
A						TB 09 30 000 9970
Mod.	Dat.	Name				Sub. TB 09 30 000 9970 v. 05.05.99
						Blatt/*page*